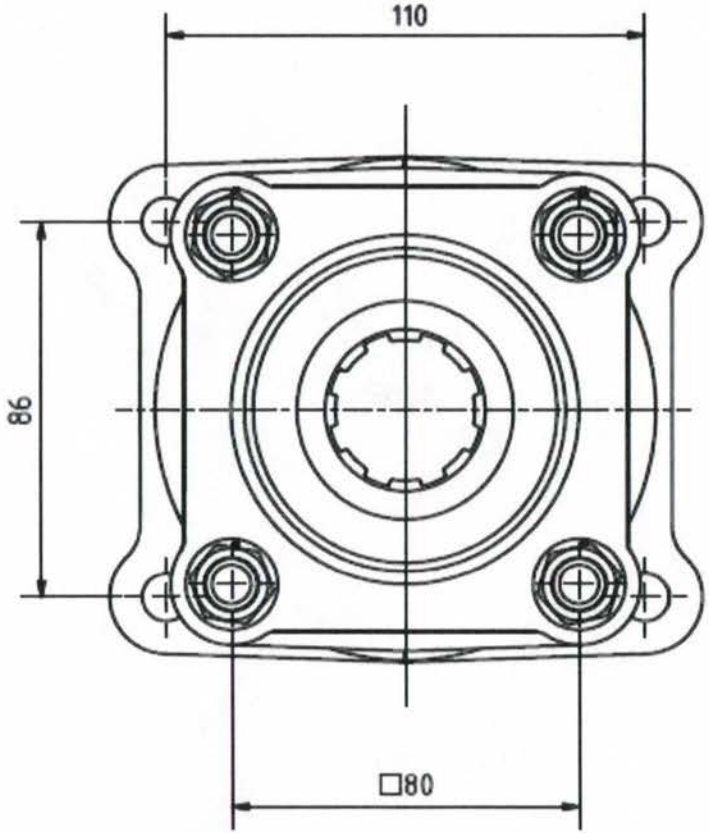
110
86
□80

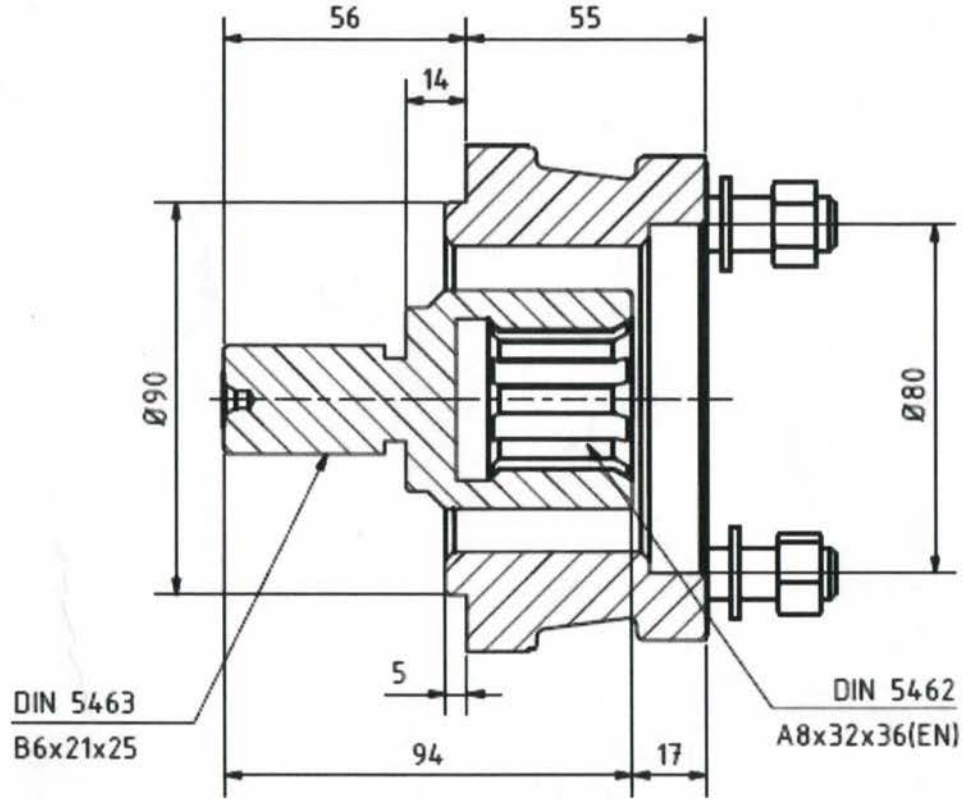
56
55
14
Ø90
Ø80
5
94
17
DIN 5463
B6x21x25
DIN 5462
A8x32x36(EN)